SOUDEUSE

EN CONTINUE HORIZONTALE

FRB-770I*

Soudeuse horizontale en continue des sacs thermosoudable, fabriquée en inox, travail sur sac en polyéthylène, le polypropylène, la cellophane, du papier couché, de l'aluminium laminé...

1 ANNEE GARANTIE

www.innovexalgerie.com

INNOVEX® Machine

Caractéristiques techniques

Alimentation	220V/50-60Hz / 650W
Vitesse de la machine	0-12 mètres/min
Largeur de soudure	10 mm
Température de soudure	0 – 400 C°
Hauteur de soudure au convoyeur	10-40mm
Dimesions du convoyeur	840x153mm
Poids max du produit	3kg
Poids de la machine	32kg

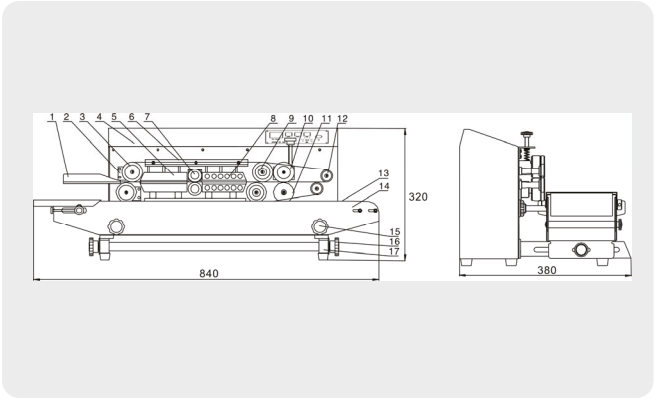

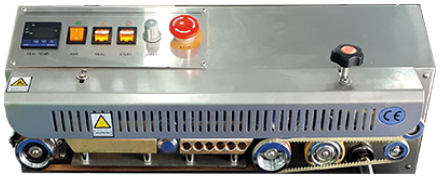

Tableau simple et facile à utiliser.
Réglage électronique de la température de soudure
Réglage de vitesse de convoyeur.

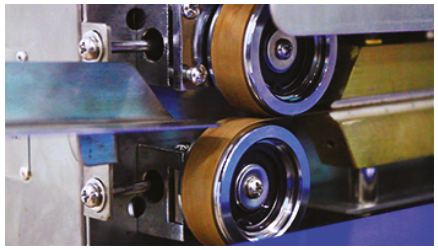

Rouleaux de soudure robuste revetue en téflon

- Machine fabriquée en acier inoxydable.
- Temps de réchauffement rapide.
- Réglage électronique de température.
- Pression de la soudure réglable
- Système de soudage à courroies PTFE
- Tapis convoyeur incorpore motorisé à vitesse réglable.
- Largeur du convoyeur réglable en fonction de la taille du produit.
- Équipée d'un bouton d'arrêt d'urgence.
- Soudure de tous matériaux thermosoudables

INNOVEX Machine

Innovex machine
24 GP Sidi M'hamed babezzouar, Alger. Algerie

Tel: +213 560 05 05 24
E-mail: info@innovexalgerie.com

Fax: +213 23 81 87 15
www.innovexalgerie.com