INNOVEX®
MANUTENTION

Gerbeur électrique

PSE-15C

ECONOMY

1500Kgs / 3515mm

1 ANNEE GARANTIE

Gerbeur électrique PSE15-C

Identification	1.2	Modèle		**PSE15-C**
	1.3	Traction		Batterie
	1.4	Type d'opérateur		Piéton
	1.5	Capacité de charge/charge nominale	Q (tonne)	1.5
	1.6	Distance du centre de gravité	C (mm)	600
	1.8	Distance du talon des fourches à l'axe des roues	X (mm)	770
	1.9	Empattement	Y (mm)	1232
Poids	2.1	Poids en ordre de marche, batterie incluse	kg	865
	2.2	Charge à l'essieu, avec charge, roue motrice/roue stabilisatrices/roues bras-support	kg	830/1535
	2.3	Charge par essieu, mât rétracté sans charge, roue motrice/roues de bras-support	kg	663/202
Roues	3.1	Roue motrice/roue de bras-support		Polyuréthane (PU)
	3.2	Dimension de roue avant	Ø x w (mm)	Ø 210x70
	3.3	Dimension de roue arrière	Ø x w (mm)	Ø 230x100
	3.4	Roues supplémentaires (dimensions)	Ø x w (mm)	Ø 230x100
	3.5	Roues, nombre avant/arrière (x = roues motrices)		1x+1/4
	3.6	Empattement roues bras-support	b10 (mm)	557
	3.7	Largeur de voie, arrière	b11 (mm)	410/525
Dimensions	4.2	Hauteur, mât abaissé	h1 (mm)	2280
	4.3	Levée libre	h2 (mm)	78
	4.4	Course d'élévation	h3 (mm)	3515
	4.5	Hauteur, mât déployé	h4 (mm)	4005
	4.9	Hauteur du timon en position de conduite, mini/maxi	h14 (mm)	1100/1630
	4.15	Hauteur, fourche abaissée	h13 (mm)	85
	4.19	Longueur hors tout, plate-forme relevée/abaissée	l1 (mm)	1867
	4.20	Longueur jusqu'à l'avant des fourches, plate-forme relevée/abaissée	l2 (mm)	717
	4.21	Largeur hors tout	b1 (mm)	820
	4.22	Dimensions des fourches	s/e/l (mm)	60/180/1150
	4.25	Largeur entre fourches	b5 (mm)	570/685
	4.32	Garde au sol, centre de l'empattement	m2 (mm)	25
	4.33	Largeur d'allée pour palettes de 1000x1200 dans le sens de la largeur	Ast (mm)	2330
	4.34	Largeur d'allée pour palettes de 800x1200 dans le sens de la longueur	Ast (mm)	2275
	4.35	Rayon de giration, plate-forme relevée/abaissée	Wa (mm)	1487
Données de performance	5.1	Vitesse de déplacement, avec/sans charge	km/h	4.0/4.2
	5.2	Vitesse de levage, avec/sans charge	m/s	0.068/0.162
	5.3	Vitesse de descente, avec/sans charge	m/s	0.142/0.136
	5.8	Pente franchissable maxi, avec/sans charge	%	5/10
	5.10	Freinage		Electromagnétique
Moteur électrique	6.1	Puissance nominale du moteur de traction (S2 60 min)	kW	0.75
	6.2	Puissance nominale du moteur de levage (S3 15 %)	kW	2.2
	6.3	Batterie selon DIN 43531/35 /36 A, B, C, non		No
	6.4	Tension de la batterie, capacité nominale K	V/Ah	2x12/106
	6.5	Poids de la batterie	kg	2x34
	6.6	Consommation électrique selon cycle VDI	kWh/h	0.70
Autre	8.1	Type de commande		DC-Sped Control
	8.4	Niveau sonore aux oreilles du conducteur conforme à EN 12 053	dB(A)	<70

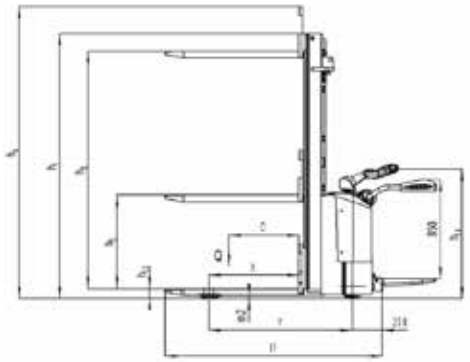

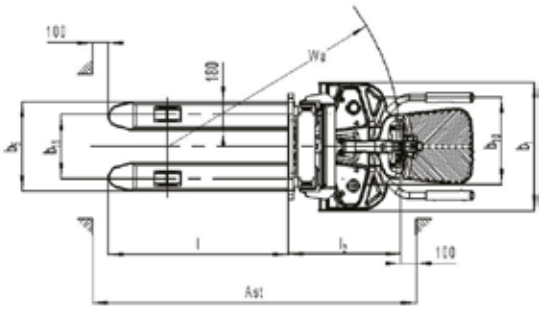

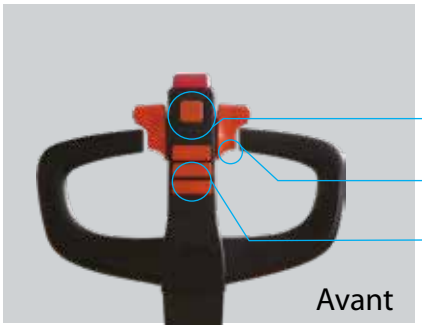

Chargeur intégré donne une plus grande autonomie pendent l'aplication

L'interrupteur d'arrêt d'urgence assure la sécurité de la conduite.

La roulette de stabilité peur être ajustée facilement sans soulever le chario.t

L'ensemble du système du véhicule adopte un contrôle de circuit analogique, ce qui élimine les fonctions redondantes et fantaisistes et renforce les fonctions de sécurité nécessaires. En outre, il se concentre principalement sur les principales fonctions d'action.
Le point de défaut est abaissé, le circuit est simplifié et la maintenance est simple.

Plate forme pliable, il a un bon effet d'absorption des chocs, un fonctionnement confortable.
Le protège bras peut être tourné pour un fonctionnement plus sûr.

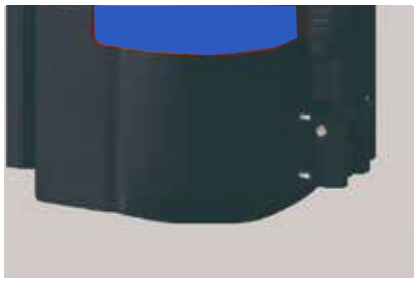

Le châssis solide avec tablier de protection de 8 mm peut protéger efficacement la carrosserie et les pièces internes des chocs mécaniques externes.

Innovex manutention Siège
Alger, Babezzouar
Tel: +213 560 05 05 24
E-mail: info@innovexalgerie.com

Innovex Ouest
Oran, Bir el Djir
+213 560 05 05 26
ouest@innovexalgerie.com

INNOVEX® MANUTENTION

www.innovexalgerie.com/manutention