INNOVEX®
MANUTENTION

Gerbeur électrique

GDE1535

ÉCONOMIQUE

1500 Kgs / 3500 mm

1 ANNEE GARANTIE

Gerbeur électrique économique GDE1535

MÂT À DEUX ÉTAGES

Identification		Modèle		**GDE1535**
	1.3	Traction		Batterie
	1.4	Type d'opérateur		Accompagnant (piéton)
	1.5	Capacité de charge/charge nominale	Q (kg)	1500
	1.6	Distance du centre de gravité	C (mm)	600
	1.8	Distance du talon des fourches à l'axe des roues	X (mm)	800
	1.9	Empattement	Y (mm)	1210
Poids	2.3	Poids en ordre de marche, batterie incluse	kg	623
	2.4	Charge à l'essieu, avec charge, roue motrice/roues stabilisatrices/roues bras-support	kg	618/1441
	2.5	Charge par essieu, mât rétracté sans charge, roue motrice/roues de bras-support	kg	384/140
Roues	3.1	Roue motrice/roue de bras-support		Polyuréthane (PU)
	3.2	Dimension de roue avant	Ø x w (mm)	Ø 210x70
	3.3	Dimension de roue arrière	Ø x w (mm)	Ø 80x70
	3.4	Roues supplémentaires (dimensions)	Ø x w (mm)	Ø 115x55
	3.5	Roues, nombre avant/arrière (x = roues motrices)		1x + 1/4
	3.6	Empattement roues bras-support	b10 (mm)	550
	3.7	Largeur de voie, arrière	b11 (mm)	680
Dimensions	4.2	Hauteur, mât replié	h1 (mm)	2230
	4.4	Hauteur de levée	h3 (mm)	3500
	4.5	Hauteur, mât déployé	h4 (mm)	3935
	4.9	Hauteur du timon en position de conduite, mini/maxi	h14 (mm)	910/1270
	4.15	Hauteur, fourche abaissée	h13 (mm)	85±2
	4.19	Longueur hors tout, plate-forme relevée/abaissée	l1 (mm)	1730/1800
	4.20	Longueur jusqu'à l'avant des fourches, plate-forme relevée/abaissée	l2 (mm)	580
	4.21	Largeur hors tout	b1 (mm)	820
	4.22	Dimensions des fourches	s/e/l (mm)	70 x 160 x 1150
	4.25	Largeur entre fourches	b5 (mm)	560/680
	4.32	Garde au sol, centre de l'empattement	m2 (mm)	30
	4.33/1	Largeur d'allée pour palettes de 1000x1200 dans le sens de la largeur	Ast (mm)	2268
	4.34/2	Largeur d'allée pour palettes de 800x1200 dans le sens de la longueur	Ast (mm)	2194
	4.35	Rayon de giration, plate-forme relevée/abaissée	Wa (mm)	1425
Données de performance	5.1	Vitesse de déplacement, avec/sans charge	Km/h	4/4,5
	5.2	Vitesse de levage, avec/sans charge	mm/s	72 / 115
	5.3	Vitesse de descente, avec/sans charge	mm/s	133 /116
	5.8	Rampe franchissable max., en charge / à vide	%	5/10
	5.10	Frein de service		Electromagnétique
Moteur électrique	6.1	Puissance nominale du moteur de traction (S2 60 min)	kW	0,75
	6.2	Puissance nominale du moteur de levage (S3 15 %)	kW	2,2
	6.4	Tension batterie / capacité nominale (C5)	V/Ah	2 x 12V / 71Ah
	6.5	Poids de la batterie +/- 5 %	kg	23,2 x 2 (71 Ah)
	6.6	Consommation énergétique selon la norme EN 16796	kWh	0.42
Autres	8.1	Type de commande		DC speed control
	8.4	Niveau sonore aux oreilles du conducteur conforme à EN 12 053	dB(A)	<75

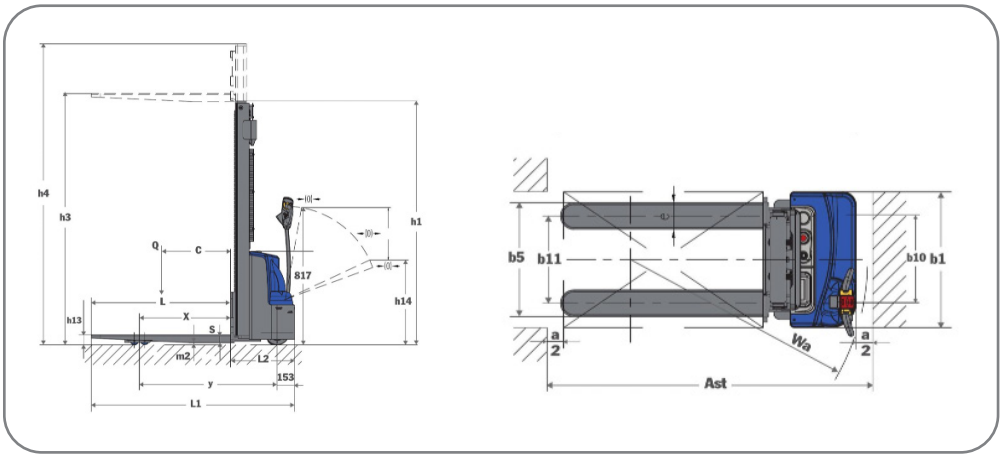

GDE1535

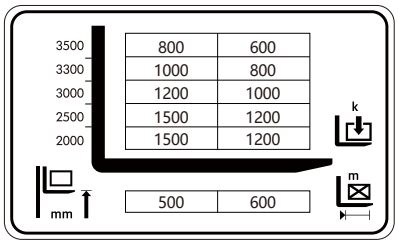

La poignée de barre multifonctionnelle intelligente, est une conception unique permettant un diagnostic rapide des pannes, facilitant ainsi l'entretien, réduisant le temps d'intervention et les coûts de main-d'œuvre.

POIGNÉE DE BARRE MULTIFONCTIONNELLE INTELLIGENTE

- Alerte De Recharge
- Affichage Du Code D'erreur
- L'énergie De La Batterie
- Levage Et Abaissement
- Bouton De Commande Avant/Arrière
- Interrupteur D'inversion D'urgence
- Corne

ENTRETIEN FACILE

L'état de fonctionnement et le diagnostic des pannes sont intégrés à l'écran de la barre franche pour faciliter le dépannage.

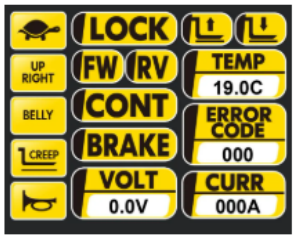

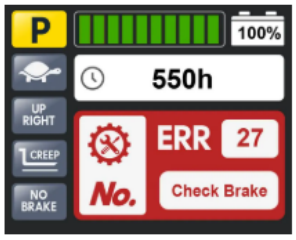

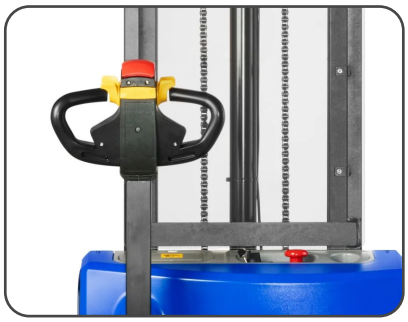

Le gerbeur électrique économique de 1500kg est conçu pour le déplacement, le levage et l'empilage des palettes dans les entrepôts, les zones de stockage et les environnements industriels. Il permet de manipuler les charges avec précision et de faciliter les opérations de manutention au quotidien.

- Mât duplex à deux étages offrant une hauteur de levage de 3500 mm
- Équipé d'une batterie AGM 24 V / 71 Ah, il offre une utilisation pratique et une bonne autonomie pour les opérations quotidiennes de manutention.
- Conception compacte, son faible rayon de braquage et son timon ergonomique permettent une manœuvrabilité précise et aisée, notamment dans les espaces restreints.

Innovex manutention Siège

Ennakhla section 06 GP 50
Zone industrielle Réghaïa, Alger

Tél: 0560 05 05 24
0560 05 05 29
0560 32 53 79

E-mail: info@innovexalgerie.com

Innovex Ouest

04 Boulevard bouchikh, (Fernand ville)
Bir El Djir, Oran

0560 05 05 26
0560 05 05 27

ouest@innovexalgerie.com

INNOVEX® MANUTENTION