INNOVEX®
MANUTENTION

Pince de levage vertical
pour fûts

DL500A

AJUSTABLE

500 kgs

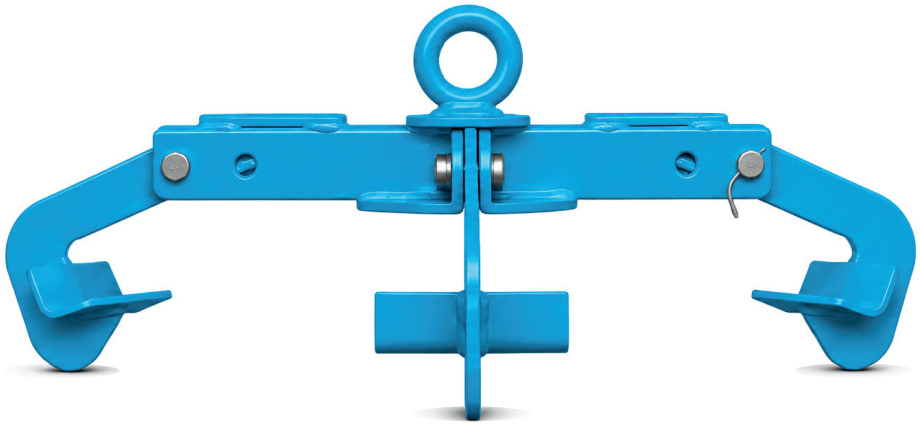

1 ANNEE GARANTIE

Pince de levage vertical pour fûts

Modèle		DL500A
Capacité	(kg)	500
Capacité de fût	(L)	208
Diamètre extérieur	(mm)	Ø 710
Hauteur du pince	(mm)	190
Poids net	(kg)	6

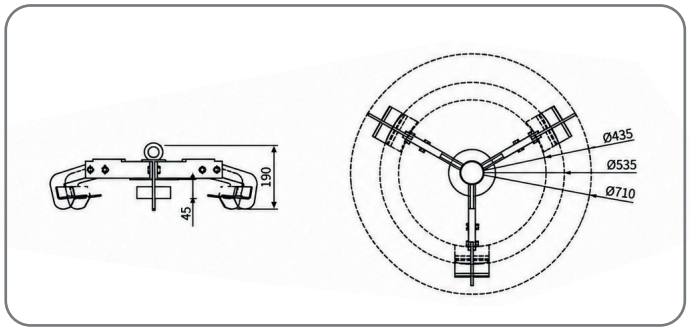

La pince DL500A est conçue pour assurer le levage vertical des fûts et faciliter leur manutention dans les opérations de stockage, de transfert et de chargement.

- Capacité de levage jusqu'à 500 kg.
- Construction robuste entièrement en acier.
- Permet de saisir et de soulever les fûts en position verticale.
- Système ajustable adapté à différents diamètres de fûts.
- Conception à trois points de prise assurant le maintien du fût.
- Compatible avec les grues et les équipements de levage munis d'un système d'accrochage adapté.
- Facilite les opérations de transfert et de stockage.



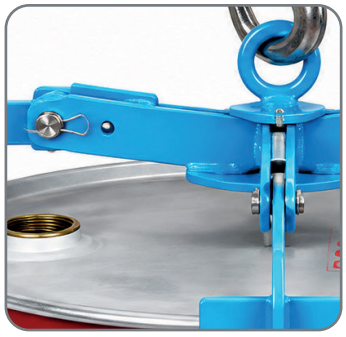

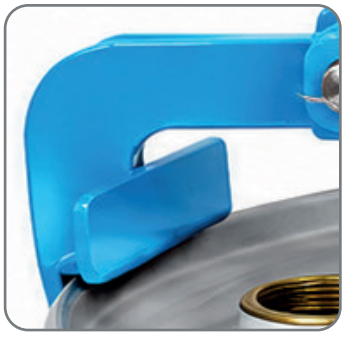

Innovex manutention Siège

Ennakhla section 06 GP 50
Zone industrielle Réghaïa, Alger

Tél: 0560 05 05 24
0560 05 05 29
0560 32 53 79

E-mail: info@innovexalgerie.com

Innovex Ouest

04 Boulevard bouchikh, (Fernand ville)
Bir El Djir, Oran

0560 05 05 26
0560 05 05 27

ouest@innovexalgerie.com