INNOVEX®
MANUTENTION

Crochet de levage
big bag

TD2000

2000kgs



1 ANNEE GARANTIE

Crochet de levage big bag

Modèle		TD2000
Capacité de charge	(kg)	2000
Dimensions des fourreaux de fourches	(mm)	160 × 80

Le crochet de levage pour Big Bag TD2000 est un équipement de manutention conçu pour le levage et le déplacement de sacs de grande capacité. Sa conception assure une manipulation pratique et sécurisée des charges, facilitant les opérations de chargement, de déchargement et de stockage dans les zones de production, les entrepôts et les espaces logistiques.

- Capacité de charge 2 000 kg.
- Conception adaptée à l'empilage et au stockage en hauteur.
- 4 crochets assurant le maintien des sangles de levage du Big Bag.
- Système de décrochage autonome facilitant les opérations de manutention.
- Compatible avec les grues et les équipements de levage munis d'un système d'accrochage adapté.



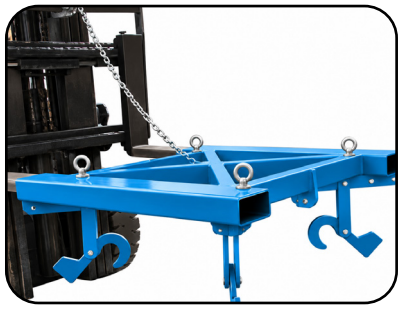

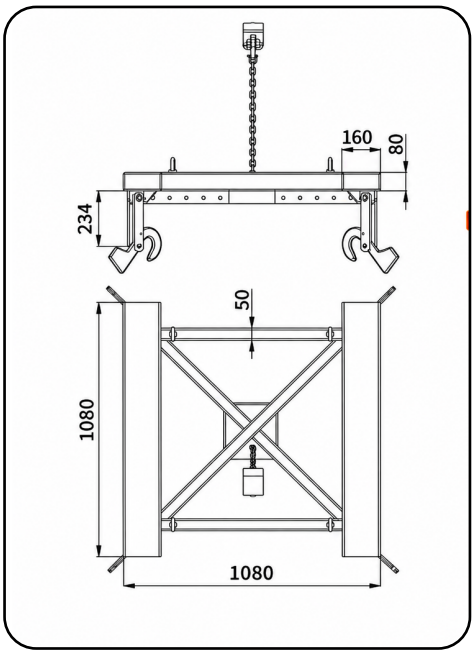

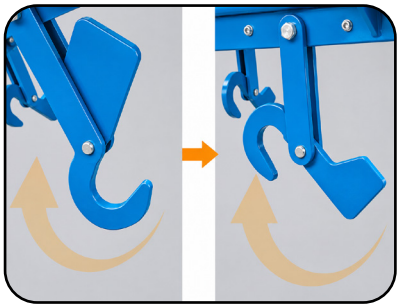



Innovex manutention Siège

Ennakhla section 06 GP 50
Zone industrielle Réghaïa, Alger

Tél: 0560 05 05 24
0560 05 05 29
0560 32 53 79

E-mail: info@innovexalgerie.com

Innovex Ouest

04 Boulevard bouchikh, (Fernand ville)
Bir El Djir, Oran

0560 05 05 26
0560 05 05 27

ouest@innovexalgerie.com